VIESSMANN
climate of innovation

Vitodens 100-W

Газовый конденсационный котел настенного исполнения, тип WB1C, с модулируемой цилиндрической горелкой MatriX и теплообменником Inox-Radial для эксплуатации с забором воздуха из помещения и извне. Мощность: от 6,5 до 35 кВт

10 лет гарантии

на все теплообменники из нержавеющей стали для конденсационных котлов мощностью до 105 кВт

Vitodens 100-W

Эффективность,
надежность, доступность

VITODENS 100-W

Эффективность, надежность, доступность

Вы ищите современный газовый конденсационный котел настенного исполнения с оптимальным соотношением цены и качества?

Новый конденсационный котел Vitodens 100-W - это правильный ответ на все Ваши вопросы. Для любого случая вы подберете модель с оптимальной мощностью.

Vitodens 100-W - отличительные особенности

Vitodens 100-W отопление:
19, 26 и 35 кВт
КПД:
97 % (H_S)/108 % (H_i)

Vitodens 100-W комбинированный:
26 и 35 кВт
КПД:
97 % (H_S)/108 % (H_i)

Надежность и безопасность – сделано в Германии
Как один из крупнейших производителей с многолетним опытом работы в области разработки и производства отопительных и водогрейных котлов, мы знаем как достичь надежности и долговечности. Наши высокие требования к качеству продукции нашли воплощение в новом, привлекательном по цене котле Vitodens 100-W. Инновационные отопительные котлы Viessmann не только современны и эффективны, но и надежны и безопасны в эксплуатации.

Удобство при техническом и сервисном обслуживании
Гидравлический блок AquaBloc с быстроразъемным соединением Multi-Stecksystem обеспечивает быстрый доступ ко всем компонентам котла при техническом и сервисном обслуживании.

Один из самых компактных и бесшумных настенных конденсационных котлов в своем сегменте рынка
Легкий вес и компактные размерыпозволяют без труда интегрировать котел в систему отопления квартиры или коттеджа.

[1] Для мощности 35 кВт

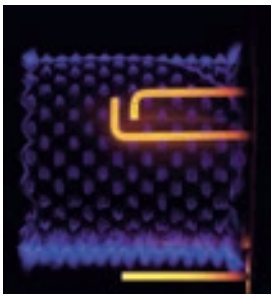

Длительный срок эксплуатации благодаря горелке MatriX
Благодаря применению модулируемой цилиндрической газовой горелке MatriX-выполненной из нержавеющей стали, обеспечивается высокая эффективность т длительный срок службы котла.

Высокий комфорт горячего водоснабжения
Быстрый старт и поддержание постоянной температуры горячей воды за счет применению электронногорегулятора температуры обеспечивают высокий комфорт горячего водоснабжения.

Inox-Radial-теплообменник
Inox-Radial-теплообменник из нержавеющей стали - 10 лет гарантии!

10 лет гарантии
для всех теплообменников из нержавеющей стали до 105 кВт

10 лет гарантии на теплообменники из нержавеющей стали от сквозной коррозии с апреля 2012.

Требование:
Наличие гарантийного талона с отметками регулярного сервисного и технического обслуживания специалистами Viessmann

1. манометр
2. Дисплей
3. Регулятор температуры ГВС
4. Регулятор температуры отопления
5. Выключатель
6. Бокс для установки Vitotrol 100 UTDB-RF2

Простота и удобство управления

Все функции доступны двумя поворотными регуляторами

Простота управления
Все функции управления осуществляются всего двумя регуляторами.
С их помощью Вы всегда можете установить оптимальную температуру на отопление ли приготовление горячей воды.
Вся информация отображается на дисплее.

Функции управления
Электронная система управления позволяет эксплуатировать котел Vitodens 100-W как с забором воздуха из помещения так и извне. Котел оснащается датчиком наружней температуры (опционально).

Для управления работой отопительной установки предусматриваются проводные и беспроводные устройства управления
Для котла Vitodens 100-W опционально предлагаются устройства дистанционного управления как проводного, так и безпроводного типа.

Устройство дистанционного управления
Vitotrol 100, тип RT

- Vitotrol 100, тип RT
  простой комнатный термостат для установки в помещении

Устройство дистанционного управления
Vitotrol 100, тип UTDB

- Vitotrol 100, тип UTDB
  цифровой термостат с большим LCD-дисплеем и часовым механизмом

Устройство дистанционного управления
Vitotrol 100, тип UTDB-RF2

- Vitotrol 100, тип UTDB-RF2
  цифровой термостат с большим LCD-дисплеем и часовым механизмом

Легкость установки

Монтажные приспособления
Для Вашего удобства мы предлагаем различные варианты монтажных приспособлений и арматуры:
– например, с арматурой для скрытой проводки установки отопительного котла
– например, с арматурой для скрытой проводки установки комбинированного котла

Монтажные приспособления для Vitodens 100-W – для скрытой проводки одноконтурного котла

Монтажные приспособления для Vitodens 100-W – для скрытой проводки комбинированного котла

1 Навесная планка
2 Присоединительная арматура

Простота ввода в эксплуатацию

Монтаж и ввод в эксплуатацию

1. Предварительная разметка с помощью монтажного шаблона
2. Монтаж котла
3. Электрические подключения
4. Ввод в эксплуатацию

С помощью нескольких шагов вы легко можете установить и пустить в эксплуатацию Vitodens 100-W.

Газовый конденсационный котел Vitodens 100-W разработан с учетом сокращения времени на монтаж и ввод в эксплуатацию.

1. Предварительная разметка шаблоном

2. Монтаж котла

3. Электрические подключения

4. Ввод в эксплуатацию

Подключение емкостного водонагревателя Viessmann Vitocell 100-W с соединениями

Принадлежности для котла котла Vitodens 100-W

К котлу возможно присоединение емкостных водонагревателей Viessmann объемом 120 или 150 литров. Вы сможете установить их непосредственно под котлом или рядом. Мы предлагаем полный спектр присоединительных устройств в нашей программе поставок.

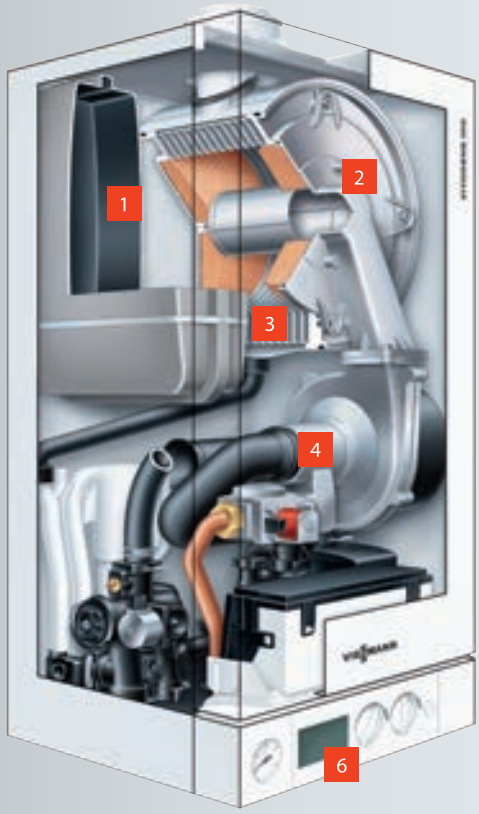

Одноконтурный

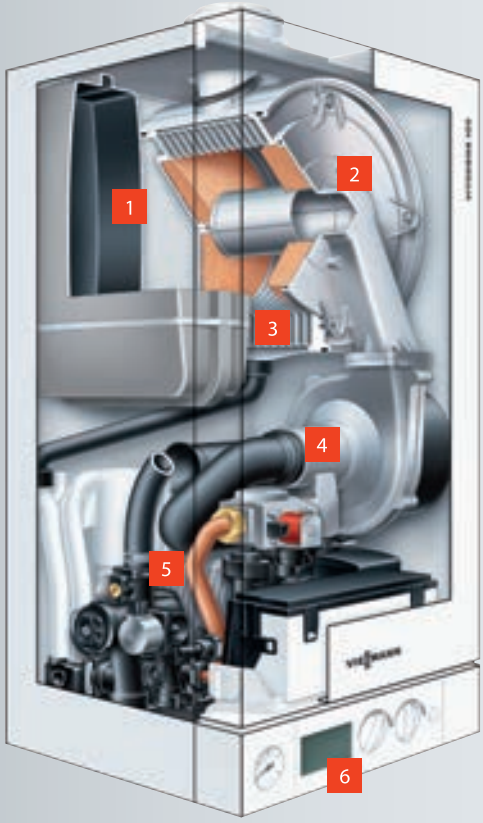

Комбинированный

Vitodens 100-W от 6,5 до 35 кВт

1. Интегрированный мембранный расширительный бак
2. Модулируемая газовая цилиндрическая горелка MatriX
3. Inox Radial-теплообменник из нержавеющей стали для длительной безопасной эксплуатации
4. Вентилятор с регулируемой частотой вращения обеспечивает бесшумный и экономичный режим работы
5. Пластинчатый теплообменник для комфортного грячего водоснабжения (комбинированный котел)
6. Устройство комнатного и погодозависимого регулирования

Система "Воздух/продукты сгорания" (LAS) для режима эксплуатации с отбором воздуха для горения извне

Система "Воздух/продукты сгорания" с проходом через наружную стену
Для прохода через наружную стену или скатную крышу.
Макс. длина трубопровода системы "Воздух/продукты сгорания":
- 19 и 26 кВт: 10 м
- 35 кВт. 8 м

Учтены 2 колена LAS 87°.

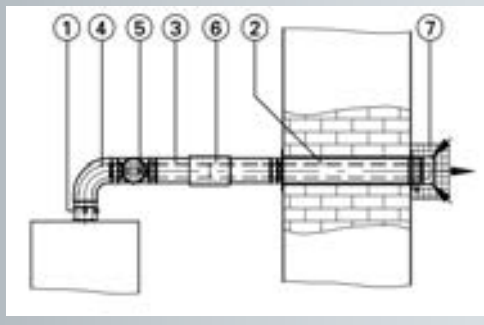

Из максимальной длины линии системы удаления продуктов сгорания следует вычесть:
- Для каждого дополнительного колена LAS 87°: 1,0 м
- Для каждого дополнительного колена LAS 45°: 0,5 м

Горизонтальная соединительная линия должна быть проложена под уклоном с углом минимум 3°.

Поз. №	Конструктивный узел	№ заказа
1	**Присоединительный элемент котла** (в комплекте поставки водогрейного котла)	
2	**Проход через наружную стену LAS**	7373 232
3	**Труба LAS**	
	1 м	7373 224
	0,5 м	7373 223
4	**Колено LAS**	
	87° (1 шт.)	7373 226
	45° (2 шт.)	7373 227
	или	
	Ревизионное колено LAS 87° (1 шт.)	7373 229
5	**Ревизионный элемент LAS**, прямой (1 шт.)	7373 228
6	**Подвижная муфта LAS**	7373 236
7	**Защитная решетка** (в случае выхода уходящих газов вблизи транспортных путей)	7189 821
	Крепежный хомут, белый (1 шт.) (труба LAS)	7176 762

Система "Воздух/продукты сгорания" с вертикальным проходом через скатную и плоскую крышу
Макс. длина трубопровода системы "Воздух/продукты сгорания":
- 19 и 26 кВт: 10 м
- 35 кВт. 8 м

Учтены 2 колена LAS 87°.

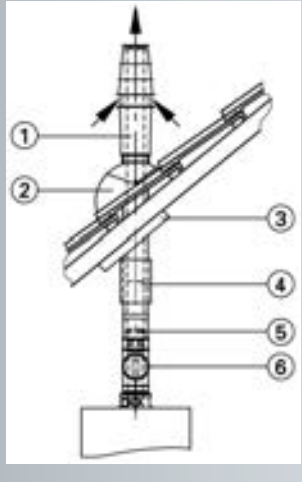

Из максимальной длины линии системы удаления продуктов сгорания следует вычесть:
- Для каждого дополнительного колена LAS 87°: 1,0 м
- Для каждого дополнительного колена LAS 45°: 0,5 м

Поз. №	Конструктивный узел	№ заказа
1	**Проход через крышу LAS** с крепежным хомутом	
	Черного цвета	7373 230
	Красного цвета	7373 231
	Надкрышный элемент с крепежным хомутом	
	Черного цвета	
	0,5 м	7311 367
	1,0 м	7311 369
	Красного цвета	
	0,5 м	7311 368
	1,0 м	7311 370
2	**Универсальная голландская черепица**	
	Черного цвета	7452 499
	Красного цвета	7452 500
	или	
	манжета плоской крыши	7426 187
3	**Универсальные защитные диафрагмы**	7185 139
4	**Подвижная муфта LAS**	7373 236
5	**Труба LAS**	
	1 м (укорачиваемая)	7373 224
	0,5 м (укорачиваемая)	7373 223
	Колено LAS	
	87°	7373 226
	45° (2 шт.)	7373 227
6	**Ревизионный элемент LAS,** прямой	7373 228
	Крепежный хомут, белый (1 шт.)	7176 762

Технические характеристики

Газовый водогрейный котел, конструктивный тип С		Газовый конденсационный одноконтурный котел			Газовый конденсац. комбинированный котел	
Диапазон номинальной тепловой мощности						
$T_{под}/T_{обр}$ = 50/30 °C	**кВт**	**6,5-19**	**6,5-26,0**	**8,8-35,0**	**6,5-26,0**	**8,8-35,0**
$T_{под}/T_{обр}$ = 80/60 °C	**кВт**	**5,9-17,3**	**5,9-23,7**	**8,0-31,9**	**5,9-23,7**	**8,0-31,9**
Номинальная тепловая мощность при приготовлении горячей воды	кВт	–	–	–	5,9-29,3	8,0-35,0
Номинальная тепловая нагрузка	кВт	6,1-17,8	6,1-24,3	8,2-32,7	6,1-24,3	8,2-32,7
Идентификатор изделия		CE-0085 BT 0029				
КПД						
При полной нагрузке (100%)	%	97,5	97,5	97,5	97,5	97,5
При частичной нагрузке (30%)	%	108,4	108,4	108,4	108,4	108,4
Потребляемая мощность в дежурном режиме	Вт	5,2	5,2	5,2	5,2	5,2
Уровень звуковой мощн. (частич. нагрузка)	дБ(А)	<37	<37	<40	<37	<40
Класс NOx		5	5	5	5	5
Динамическое давление газа						
Природный газ	мбар	20/25	20/25	20/25	20/25	20/25
Сжиженный газ	мбар	37	37	37	37	37
Макс. допуст. динамическое давление газа						
Природный газ	мбар	25/31	25/31	25/31	25/31	25/31
Сжиженный газ	мбар	45	45	45	45	45
Макс. потребляемая электрич. мощность (включая циркуляционный насос)	Вт	88	97	148	117	148
Макс. потребляемая эл. мощность насоса	Вт	59	65	98	72	98
Масса						
– водогрейный котел	кг	35	36	37	36	38
– водогрейный котел с упаковкой	кг	37	38	39	38	40
Водонаполнение						
– водогрейный котел	л	2,8	2,8	3,4	2,9	3,6
– теплообменник	л	2,2	2,2	2,8	2,2	2,8
– пластинчатый теплообменник	л	—	—	—	0,1	0,2
Макс. расход в котловом контуре при ΔT = 20 K	л	1018	1018	1370	1018	1370
Расширительный бак						
Объем	л	8	8	8	8	8
Входное давление	бар	0,75	0,75	0,75	0,75	0,75
Допустимое рабочее давление	бар	3	3	3	3	3
Размеры (ДхШхВ)	мм	350x400x700	350x400x700	350x400x700	350x400x700	350x400x700
Проточный водонагреватель						
Мин. давление подключения (в контуре ГВС)	бар	–	–	–	0,5	0,5
Макс. рабочее давление (в контуре ГВС)	бар	–	–	–	10	10
Температура на выходе, настраиваемая	°C	–	–	–	30-60	30-60
Длительная производительность при приготовлении горячей воды	кВт	–	–	–	29,3	35,0
Номинальный расход воды при приготовлении горячей воды с ΔT = 30 K согласно EN 13203	л/мин	–	–	–	14,0	16,7
Установленный водоотбор	л/мин	–	–	–	12	14
Комфорт при приготовлении горячей воды согласно EN 13203		–	–	–	***	***
Параметры расхода при макс. нагрузке						
Природный газ H	$м^3$/ч	1,9	2,6	3,5	2,6	3,5
Сжиженный газ P	кг/ч	1,4	1,9	2,6	1,9	2,6
Параметры уходящих газов						
Темп. (при темп. обратной магистрали 30°C)						
– при номинальной тепловой мощности	°C	45	45	45	45	45
– при минимальной тепловой мощности	°C	35	35	35	35	35
Темп. (при темп. обратной магистрали 60°C)	°C	68	68	70	68	70
Массовый расход для природного газа						
– при номинальной тепловой мощности	кг/ч	30,1	41,1	56,9	41,1	56,9
– при минимальной тепловой мощности	кг/ч	14,6	14,6	17,6	14,6	17,6
Массовый расход для сжиженного газа						
– при номинальной тепловой мощности	кг/ч	34,0	46,4	62,0	46,4	62,0
– при минимальной тепловой мощности	кг/ч	15,9	15,9	19,4	15,9	19,4
Патрубок системы удаления продуктов сгорания	Ø мм	60	60	60	60	60
Патрубок приточного воздуховода	Ø мм	100	100	100	100	100

Указания по проектированию

Эксплуатация с забором воздуха для горения извне
Поскольку прибор относится к конструктивному типу C_{13x}, C_{33x}, C_{53x} или C_{63x}, котел Vitodens для режима работы **с забором воздуха для горения извне** может быть использован **независимо** от размеров и вентиляции помещения.
Возможна установка, например, в бытовых помещениях, в невентилируемых вспомогательных зданиях, в шкафах и нишах без соблюдения расстояния до воспламеняющихся конструктивных элементов, а также в чердачных помещениях (над стропильной затяжкой и в боковых помещениях) с прямой прокладкой системы "Воздух/продукты сгорания" через крышу.
Помещение установки котла должно быть защищено от замерзания.

Монтаж при режиме эксплуатации с забором воздуха для горения из помещения установки

В режиме эксплуатации с отбором воздуха для горения из помещения установки должны быть выполнены требования, предъявляемые к помещению для установки:
- Не допускается загрязнение воздуха галогенсодержащими углеводородами (например , входящими в состав аэрозолей, красок, растворителей и моющих средств), в противном случае необходима работа с отбором воздуха для горения извне.
- Избегать сильной степени запыления.
- Не допускать высокой влажности воздуха.
- Обеспечить защиту от замерзания и надлежащую вентиляцию.
- В помещении для установки должен иметься слив для выпускной линии предохранительного клапана.
- Максимальная температура окружающей среды отопительной установки не должна превышать 35 °C.
- Котел Vitodens должен быть установлен поблизости от дымовой трубы/шахты дымохода.

При несоблюдении данных указаний права на гарантийное обслуживание в случае повреждений, обусловленных одной из указанных причин, теряют силу.

Свободное пространство для технического обслуживания
700 мм **перед** водогрейным котлом или емкостным водонагревателем.

Электрические подключения
- Подключение к сети (230 В/50 Гц) должно быть стационарным.
- Предохранитель в подводящем кабеле должен быть рассчитан максимум на 16 А.

Кабели

NYM-J 3 × 2,5 мм²	2-жильный мин. 0,75 мм²	NYM-O 3 ×1,5 мм²
– Кабели питания от сети	– Vitotrol 100, тип UTDB – Датчик наружной температуры	– Vitotrol 100, тип RT – Vitotrol 100, тип UTA

Химические антикоррозионные средства
В надлежащим образом смонтированных и эксплуатируемых отопительных установках закрытого типа коррозия, как правило, не происходит.
Пользоваться химическими антикоррозионными средствами не следует.
Многие изготовители полимерных труб рекомендуют использование химических добавок. В этом случае разрешается использовать только те антикоррозионные средства из предлагаемых в специализированных магазинах по отопительной технике, которые допущены для водогрейных котлов с приготовлением горячей воды с помощью одностенных теплообменников (пластинчатые теплообменники или емкостные водонагреватели).

Отопительные контуры
Для отопительных установок с полимерными трубами мы рекомендуем использовать диффузионно-непроницаемые трубы с целью предотвращения диффузии кислорода через стенки труб.
В отопительных установках с полимерными трубами, проницаемыми для кислорода, следует выполнить разделение отопительных систем на отдельные контуры. Для этой цели мы поставляем специальные теплообменники.

Контур системы внутрипольного отопления
В подающую магистраль контура системы внутрипольного отопления следует встроить термостатный ограничитель максимальной температуры.

Предохранительный клапан/перепускной клапан (в отопительном контуре)
В гидравлический блок котла Vitodens 100-W встроены предохранительный клапан и перепускной клапан.
Давление срабатывания:

Предохранительный клапан	3 бар
Перепускной клапан	≈ 250 мбар

Качественные показатели воды/защита от замерзания
Наполнение установки некачественной водой способствует образованию накипи и коррозии и может вызвать повреждения водогрейного котла.
- Тщательно промыть отопительную установку перед заполнением.
- Заливать исключительно питьевую воду.
- При использовании воды, имеющей более 3,0 моль/м³, необходимо принять меры к умягчению воды, например, используя малую установку для снижения жесткости воды (см. прайс-лист Vitoset производства Viessmann).

Требования к качеству воды контура ГВС
При использовании воды с жесткостью 3,58 моль/м³ для приготовления горячей воды мы рекомендуем использовать емкостные водонагреватели или систему водоподготовки, встроенную в подающую магистраль холодной воды.

Подключение газового конденсационного комбинированного котла к контуру ГВС
Котел Vitopend не пригоден для использования с оцинкованными трубопроводами.

Параметры расширительного бака
В котле Vitodens имеется встроенный мембранный расширительный бак:

Входное давление	0,75 бар
Объем	8 л
Объем теплоносителя Vitodens	
– 19 кВт	2,8 л
– 26 кВт	2,8 л
– 35 кВт	3,4 л

При гидравлической стыковке котла с системой следует проверить соответствие параметров расширительного бака условиям эксплуатации установки.
Если встроенный расширительный бак окажется недостаточным, заказчику следует дополнительно использовать второй расширительный бак.

climate of innovation

ООО Виссманн
129337 Москва
Ярославское шоссе 42
Телефон 8-495-663-2111
Факс 8-495-663-2112
www.viessmann.ru

Ваш партнер:

RU 09/2012

Содержание данного проспекта защищено.
Копирование в коммерческих целях возможно с разрешения
ООО Виссманн